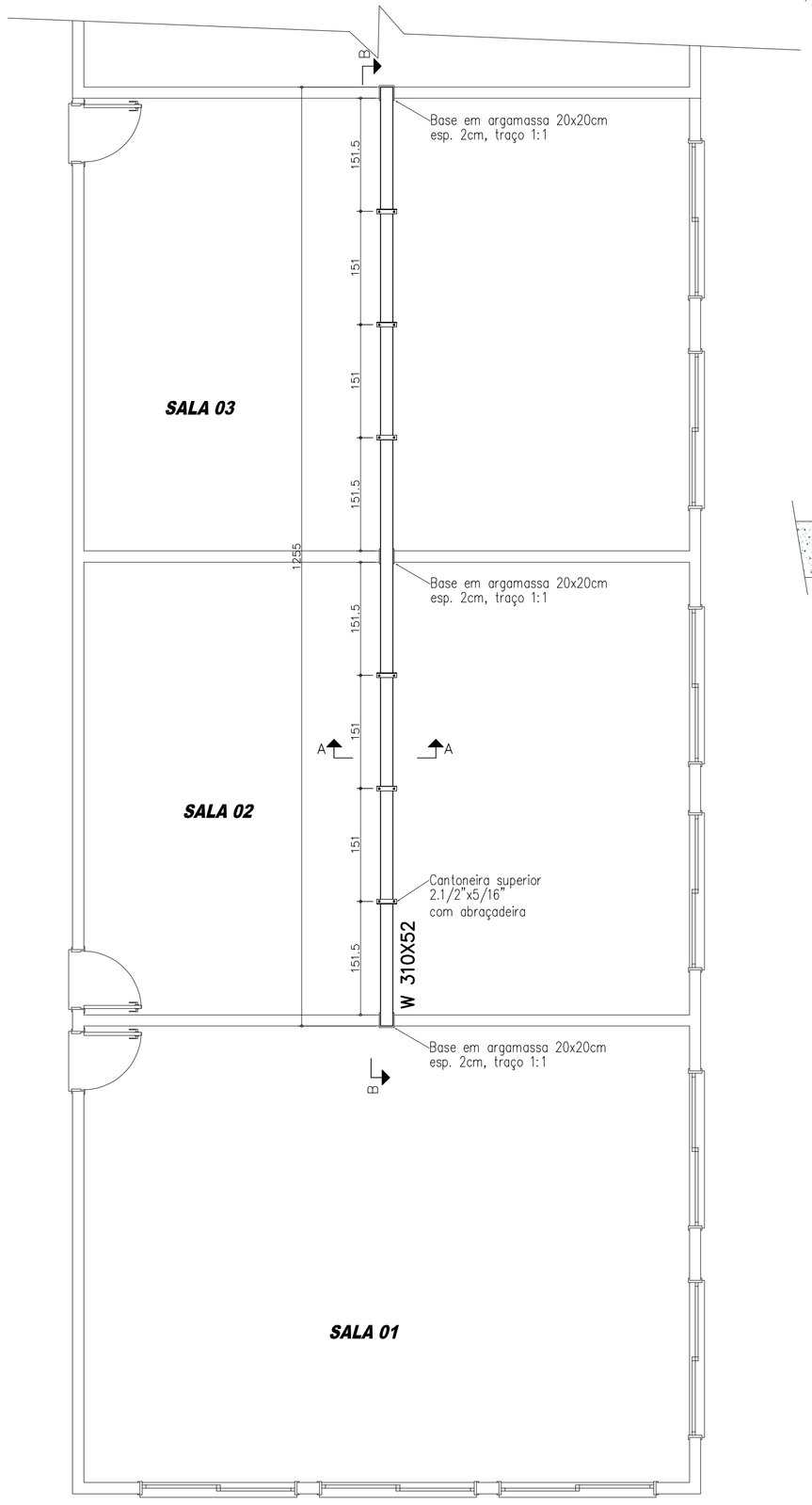

PLANTA DO REFORÇO METALICO
ESCALA 1/50

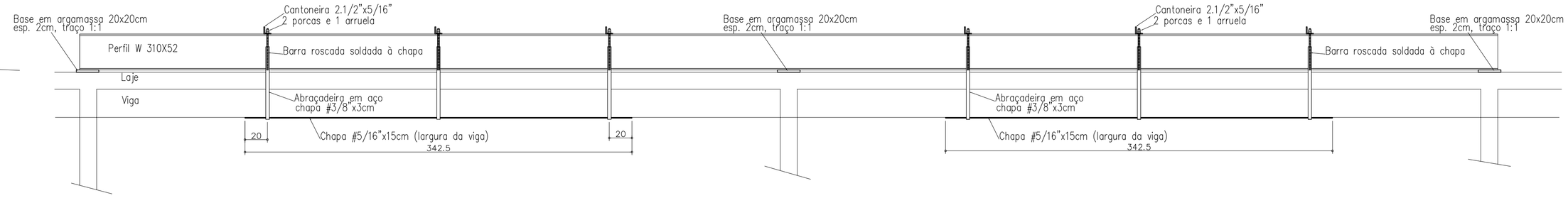

CORTE BB
ESCALA 1/25

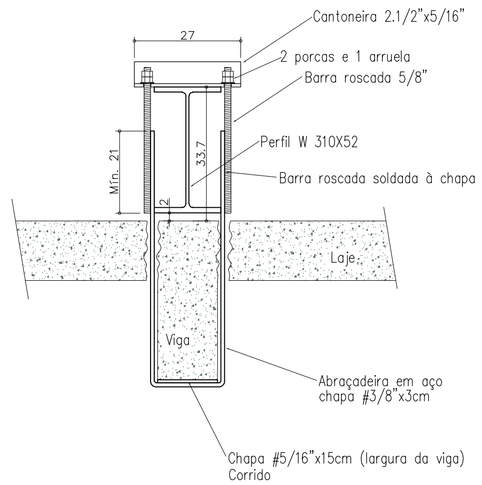

CORTE AA
ESCALA 1/10

RESUMO DE MATERIAIS				
Item	Descrição	Unid	Qtde.	Obs.
01	Perfil W 310X52	kg	652,60	12,55m
02	Cantoneira 2.1/2"x5/16"	kg	12,05	1,62m
03	Barra roscada 5/8"	m	4,80	
04	Porca 5/8"	un	24,00	
05	Arruela 5/8"x3,07mm	un	12,00	
06	Chapa 5/16"	m^2	1,03	64,18kg
07	Chapa 3/8"	m^2	0,27	20,19kg
08	Argamassa traço 1:1	m^3	0,0024	

Obs.: Quantidades sem perdas

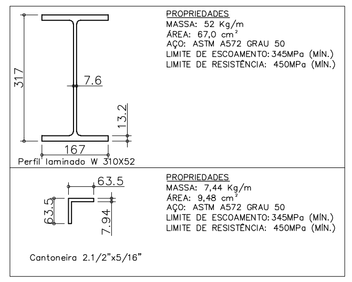

PROPRIEDADES
MASSA: 52 Kg/m
ÁREA: 67,0 cm²
AÇO: ASTM A572 GRAU 50
LIMITE DE ESCOAMENTO:345MPa (MIN.)
LIMITE DE RESISTÊNCIA: 450MPa (MIN.)

PROPRIEDADES
MASSA: 7,44 Kg/m
ÁREA: 9,48 cm²
AÇO: ASTM A572 GRAU 50
LIMITE DE ESCOAMENTO:345MPa (MIN.)
LIMITE DE RESISTÊNCIA: 450MPa (MIN.)

MATERIAIS:
PERFIS E CANTONEIRAS: ASTM A572 GRAU 50
CHAPAS: ASTM A572 GRAU 50
BARRA ROSCADA: AÇO CARBONO ASTM A36
PORCAS: AÇO CARBONO ASTM A563 GRAU A
ARRUELAS: AÇO CARBONO ASTM F884 TIPO A

MEMORIAL:
BASE DE APOIO:
SOBRE AS VIGAS DE CONCRETO, NOS LOCAIS INDICADOS DO APOIO DA VIGA METÁLICA, DEVERÁ SER EXECUTADO UMA BASE EM ARGAMASSA, COM DIMENSÕES DE 20X20CM DE LARGURA COM 2 CM DE ESPESSURA, TRAÇO 1:1 (CIMI:AR). A VIGA METÁLICA SOMENTE PODERÁ SER APOIADA APÓS A CURA DA ARGAMASSA.

SOLDAS:
AS SOLDAS DEVERÃO SER POR ELETRODO REVESTIDO (E 7018) OU MIG/MAG (ER 70 S6) OU CONFORME RECOMENDAÇÃO DO FABRICANTE DO PERFIL.

REVESTIMENTO (PINTURA):
TINTA DE FUNDO: EPÓXI RICO EM ZINCO 75 MICROMETROS EM 1 DEMÃO;
PINTURA INTERMEDIÁRIA: EPÓXI, 165 MICROMETROS EM 2 DEMÃOS;
PINTURA DE ACABAMENTO: POLIURETANO ACRÍLICO ALIFÁTICO, 80 MACRÔMETROS, EM 1 DEMÃO
ESPESSURA TOTAL 320 MICROMETROS PARA DURABILIDADE MAIOR QUE 15 ANOS.

EXECUÇÃO:
– ANTES DE QUALQUER INTERFERÊNCIA NA ESTRUTURA A LAJE DEVERÁ SER ESCORADA, A UMA DISTÂNCIA APROXIMADA DE 30CM DA VIGA DE CONCRETO, PODE–SE UTILIZAR ESCORAS METÁLICAS OU DE MADEIRA, PORÉM DEVE–SE UTILIZAR UM BARROTE DE MADEIRA PARA QUE A ESCORA NÃO ENTRE EM CONTATO DIRETO COM A LAJE, DESTE MODO APOIANDO TODAS AS VIGORAS. UTILIZAR QUANTAS ESCORAS FOREM NECESSÁRIAS PARA GARANTIR SEGURANÇA AO SERVIÇO.
– EXECUTAR OS FUROS NA LAJE, RENTE À VIGA DE CONCRETO, PARA PASSAGEM DA ABRAÇADEIRA METÁLICA. O SERVIÇO DEVERÁ SER REALIZADO COM EXTREMO CUIDADO PARA NÃO DANIFICAR O RESTANTE DO CONCRETO. QUALQUER DANO EXTRA DEVERÁ SER REPARADO PELO CONTRATADO SEM ÔNUS AO PROPRIETÁRIO.
– POSICIONAR A VIGA METÁLICA, A CHAPA METÁLICA E AS ABRAÇADEIRAS. EM SEGUIDA DEVE–SE PARAFUSAR AS ABRAÇADEIRAS E POR INTERMÉDIO DE MACACOS HIDRÁULICOS ELEVAR A VIGA DE CONCRETO ATÉ QUE SE ANULE A FLECHA EXISTENTE. REALIZAR O SERVIÇO COM CUIDADO PARA NÃO DANIFICAR O RESTANTE DA ESTRUTURA.
– PARA FINALIZAR DEVE–SE TAMPAR OS FUROS NA LAJE.

Concreto 20MPa

REVISÕES

NÚMERO	DATA	DESCRIÇÃO	DESENHO	VERIF.

PROJETO ESTRUTURAL

ProEng
ENGENHARIA E ARQUITETURA
CREA/SC 120.020-5
CAU/SC 34701-9
Rua das Ferroviários, 279 - Tubarão / SC
proengengenharia@live.com
(48)3626-1466

EQUIPE TÉCNICA:
Eng.º Civil Celso Zanoni Filho
CREA/SC 061.511-0
Eng.ª Civil Jéssica Tartari da Silva
CREA/SC 147.347-0
Eng.º Eletricista Eduardo Marcelo da Silva
CREA/SC 107.293-8
Eng.º Mecânico Fábio Domingos Guimarães
CREA/SC 075.436-1
Arquiteto e Urbanista David Tartari
CAU/SC A118224-2

RESPONSÁVEIS PELO PROJETO
Eng.º Civil Celso Zanoni Filho

PROPRIETÁRIO LOCAL DA OBRA
Pref. Mun. Governador Celso Ramos
CNPJ: 82.892.373/0001-89
EEBM Prefeito João Baldança Sobrinho
Rua Rosendo Joaquim Chagas
Governador Celso Ramos - SC

APROVAÇÃO

CONTEÚDO
- Reforço metálico da viga

CAD	C.Z.F	ÁREA	104,16m²	DATA	Ago/2019	CREA	446

ESCALA: INDIC.
PRANCHA: RE 01 / 02

BL - BLOCOS / CA - CARGAS / ES - ESCADAS / FO - FORMAS / LA - LAJES / LO - LOCAÇÃO / PI - PILARES/ SA -SAPATAS/VI-VIGAS
HI - HIDROSSANITÁRIO / DR - DRENAGEM / PR - PREVENTIVO CONTRA INCÊNDIO