Elemento	Pos.	Diam.	Q.	Dob. (cm)	Reta (cm)	Dob. (cm)	Comp. (cm)	Total (cm)	CA-50 (kg)	CA-60 (kg)
V 1	1	ø12.5	2	25	274.7	16.3	316	632	6.1	
	2	ø12.5	2	16.3	274.7	17	308	616	5.9	
	3	ø5	17	5	66	5	76	1292		2.0
	Total+10%:								13.2	2.2
								ø5:	0.0	2.2
								ø12.5:	13.2	0.0
								Total:	13.2	2.2

Resumo Aço Desenho de vigas		Comp. total (m)	Peso+10% (kg)	Total
CA-50	ø12.5	12.5	13	13
CA-60	ø5	12.9	2	2
Total				15

Patamar
Desenho de vigas
Concreto: C30, usina.rigor
Aço das barras: CA-50 e CA-60
Aço dos estribos: CA-50 e CA-60
Escala vigas 1:50
Escala seções 1:25
Escala aberturas 1:20

V 1
Escala vigas 1:50
Escala seções 1:25

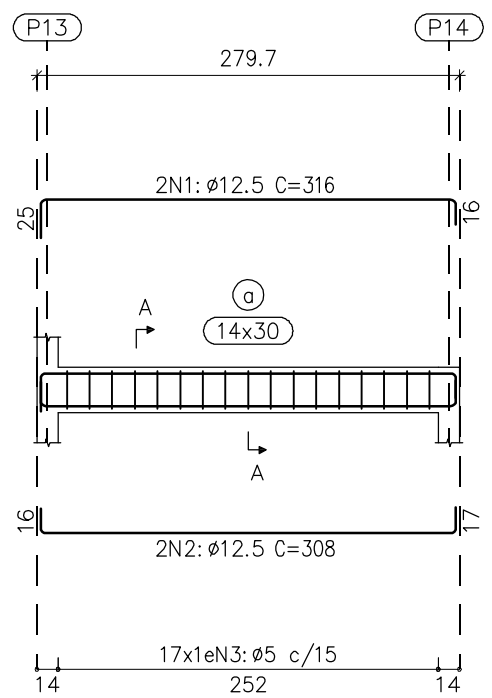

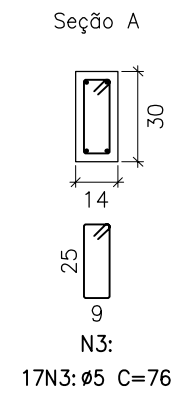

Concreto 30MPa

REVISÕES

NÚMERO	DATA	DESCRIÇÃO	DESENHO	VERIF.

PROJETO ESTRUTURAL

ProEng
ENGENHARIA E ARQUITETURA
CREA/SC 120.020-5
CAU/SC 34701-9
Rua dos Ferroviários, 279 - Tubarão / SC
proengengenharia@live.com
(48)3626-1466

EQUIPE TÉCNICA:
Eng.º Civil Celso Zanoni Filho
CREA/SC 061.511-0
Eng.ª Civil Jéssica Tartari da Silva
CREA/SC 147.347-0
Eng.º Eletricista Eduardo Marcelo da Silva
CREA/SC 107.293-8
Eng.º Mecânico Fábio Domingos Guimarães
CREA/SC 075.436-1
Arquiteto e Urbanista David Tartari
CAU/SC A118224-2

RESPONSÁVEL PELO PROJETO
Eng.º Civil Celso Zanoni Filho

PROPRIETÁRIO LOCAL DA OBRA
Pref. Mun. Governador Celso Ramos
CNPJ: 82.892.373/0001-89

ESCOLA MUNICIPAL PROF. ALAÍDE DA SILVA MAFRA

Rua Joaquim Coelho
Bairro Areias do Meio - Governador Celso Ramos /SC

APROVAÇÃO

CONTEÚDO
- Viga do patamar
-
-
-
-
-
-
-
-
-

ESCALA: INDIC.

CAD	ÁREA	DATA	OBRA	PRANCHA
C.Z.F	168,17m²	Set/2019	439	VI 02 / 06

BL - BLOCOS / CA - CARGAS / ES - ESCADAS / FO - FORMAS / LA - LAJES / LO - LOCAÇÃO / PI - PILARES/ SA -SAPATAS/VI-VIGAS
HI - HIDROSSANITÁRIO / DR - DRENAGEM / PR - PREVENTIVO CONTRA INCÊNDIO
EL - ELÉTRICO / TE - TELEFÔNICO