DETALHE GENÉRICO DE INSTALAÇÃO DE PONTOS DE EMBUTIR

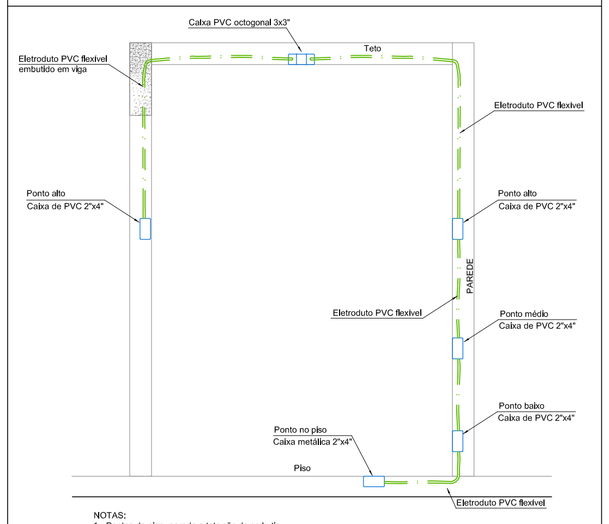

NOTAS:
1 - Pontos de piso, parede e teto são de embutir.
2 - Sempre que possível evitar emendas nos eletrodutos:
3 - Altura dos pontos deverá seguir a simbologia ou indicação em planta baixa.

Diagrama Unifilar (QD1)

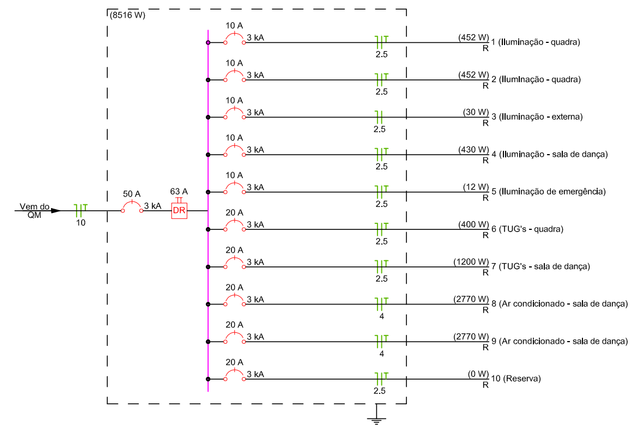

Legenda

- Eletroduto que sobe
- Eletroduto que desce
- Eletroduto de pvc flexível, instalação embutida no teto ou parede, bitola de Ø3/4", quando não indicado.
- Eletroduto de pvc flexível, instalação embutida no piso, bitola de Ø3/4", quando não indicado.
- Eletroduto PVC Rígido, fixação através de abraçadeiras, bitola de Ø3/4", quando não indicado.
- Eletrocalha #50x50 - conforme indicado

Observações:
Deverá ser rigorosamente seguida a convenção de cores prevista para a identificação dos cabos:

- Azul Claro → os condutores neutro;
- Verde → os condutores de proteção (terra);
- Preto → os condutores de fase F1 (R);
- Branco ou Cinza → os condutores da fase F2 (S);
- Vermelho → os condutores da fase F3 (T);
- Amarelo → os condutores de retorno.

- Condutor Neutro
- Condutor Fase
- Condutor Terra
- Condutor Retorno

N° do Circuito → 1
Secção do condutor → 2,5 — Identificação do Comando

N° do Circuito → 1 — Identificação do Comando
25 — Potência da Luminária

Notas 1:

- Todos os cabos utilizados para alimentação dos circuitos terminais deverão ser de cobre com isolamento para 450/750V (isolamento PVC flexível do tipo anti-chama);
- Todos os cabos utilizados para alimentação dos quadros de distribuição deverão ser de cobre com isolamento para 0,6/1kV (isolamento EPR flexível do tipo anti-chama);
- Todos os cabos devem ser livres de halogeneos, tanto para 1kV quanto para 750V;
- Os cabos dos circuitos terminais deverão ter seção mínima de #1,5mm²;
- Considerar condutor de proteção(terra) em todos os circuitos internos;
- Todos os condutores não cotados são de #1,5mm²;
- Todos os condutos não cotados são de ø3/4";
- Todos os quadros e caixas metálicas devem ser aterradas;
- Utilizar eletrodutos condulettes do tipo antichama;
- O fasearmento de todos os circuitos deverão ser seguidos rigorosamente conforme apresentado no diagrama unifilar de cada quadro de distribuição;
- Todas as tubulações externas devem ser galvanizadas a fogo.

Notas 2:

- A curva de disparo dos disjuntores deverá ser do Tipo C, com selo do INMETRO;
- Todos os (DPS) Dispositivo de proteção contra Surto deverão ser de 275V / 40kA;
- Todos os circuitos terminais que envolvem áreas "molhadas" e externas deverão ser providos de proteção diferencial-residual de alta sensibilidade, com corrente (IΔN) igual ou inferior a 30mA.
- Todo (DR) Disjuntor Residual deverá ser igual ou mais próximo acima da capacidade de condução de corrente elétrica que seu respectivo disjuntor de proteção.

Quadro de Cargas (QD1)

Circuito	Descrição	Esquema	Método de Inst.	Tensão (V)	Pot. total. (VA)	Pot. total. (W)	Fases	Pot. - R (W)	Pot. - S (W)	Pot. - T (W)	FCT	FCA	In' (A)	Ip (A)	Seção (mm2)	Ic (A)	Disj (A)	dV total (%)
1	Iluminação - quadra	F+N+T	F1	220 V	476	452	R	452			1,00	0,50	4,3	2,2	2,5	31,0	10	0,89
2	Iluminação - quadra	F+N+T	F1	220 V	476	452	R	452			1,00	0,50	4,3	2,2	2,5	31,0	10	2,24
3	Iluminação - externa	F+N+T	F1	220 V	33	30	R	30			1,00	0,50	0,3	0,2	2,5	31,0	10	0,15
4	Iluminação - sala de dança	F+N+T	F1	220 V	478	430	R	430			1,00	0,50	4,3	2,2	2,5	31,0	10	1,91
5	Iluminação de emergência	F+N+T	F1	220 V	13	12	R	12			1,00	0,50	0,1	0,1	2,5	31,0	10	0,03
6	TUG's - quadra	F+N+T	F1	220 V	444	400	R	400			1,00	0,50	3,0	2,0	2,5	31,0	20	1,15
7	TUG's - sala de dança	F+N+T	F1	220 V	1333	1200	R	1200			1,00	0,50	12,1	6,1	2,5	31,0	20	2,29
8	Ar condicionado - sala de dança	F+N+T	F1	220 V	3078	2770	R	2770			1,00	0,50	28,0	14,0	4	41,0	20	3,05
9	Ar condicionado - sala de dança	F+N+T	F1	220 V	3078	2770	R	2770			1,00	0,50	28,0	14,0	4	41,0	20	3.12
10	Reserva	F+N+T	F1	220 V	0	0	R				1,00	1,00	0,0	0,0	2,5	31,0	20	0,00
TOTAL					9409	8516	R	8516	0	0								

Legenda

	Caixa de passagem PVC - 200x200x85 mm
	Conjunto 1 tecla simples e tomada a 1,20m do piso
	Interruptor fotoelétrico
	Interruptor simples 2 teclas a 1,20m do piso
	Interruptor simples 3 teclas a 1,20m do piso
	Luminária LED MODELO CCN20-S2TLED240 2x20W - ref. Lumicenter ou equivalente
	Luminária de LED MODELO PF106-S11100840 10W - ref. Lumicenter ou equivalente
	Ponto para Ar Condicionado a 3,20m do piso
	Refletor LED MODELO Ledvance Floodlight baixa potência 10W a 3,20m do piso - ref. Osram ou equivalente
	Tomada baixa a 0,30m do piso
	Tomada média a 1,20m do piso
	Tomada para Iluminação de emergência a 2,30m do piso - embutir

Legenda das indicações

200x200x85 mm	PVC - média (ref Tigre) - Caixa de passagem PVC - 200x200x85 mm
ARC 30,000	Tomada - uso específico - Ar Condicionado High-Wall Inverter - Split 30,000 BTU/h
I.E.	Tomada hexagonal (NBR14136) - 2P+T 10 A - I.E. 2W - alta

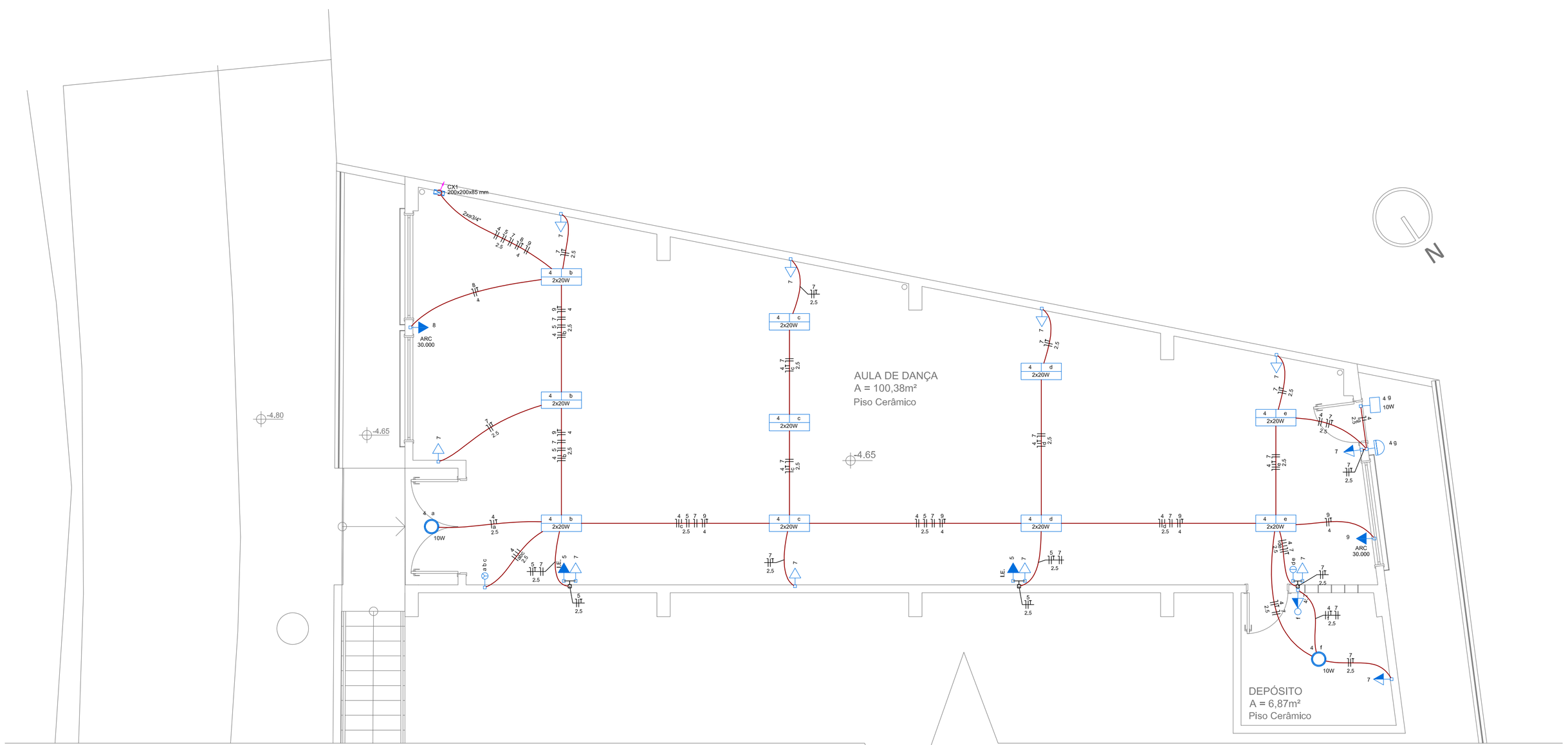

PLANTA BAIXA - SALA DE DANÇA

Esc.: 1/50

REVISÕES				
NÚMERO	DATA	DESCRIÇÃO	DESENHO	VERIF.

PROJETO ELÉTRICO

ProEng ENGENHARIA E ARQUITETURA
CREA/SC 120.020-5
CAU/SC 34701-9
Rua dos Ferroviários, 279 - Tubarão / SC
proengengenhariaisilva.com
(48)3626-1466

EQUIPE TÉCNICA:
Eng.º Civil Celso Zanoni Filho
CREA/SC 061.511-0
Eng.ª Civil Jéssica Tartari da Silva
CREA/SC 147.347-0
Eng.º Eletricista Eduardo Marcelo da Silva
CREA/SC 107.293-8
Eng.º Mecânico Fábio Domingos Guimarães
CREA/SC 075.436-1
Arquiteto e Urbanista David Tartari
CAU/SC A118224-2

RESPONSÁVEL TÉCNICO
Eng.º Civil Celso Zanoni Filho

PROPRIETÁRIO / ÓRGÃO / OBRA
Pref. Mun. Governador Celso Ramos
CNPJ: 82.892.373/0001-89

ESCOLA MUNICIPAL PROF. SILVIA PRAZERES DE CARVALHO
Serv. João Kinquinha
Bairro Caieira do Norte - Governador Celso Ramos/SC

APROVAÇÃO

CONTEÚDO
- Planta Baixa - Subsolo
- Quadro de Cargas
- Diagrama Unifilar
- Detalhes
-

CAD	ÁREA	DATA	OBRA	ESCALA	PRANCHA
EDUARDO	362,30m²	Ago/2019	448	INDIC.	EL 01/02

BL - BLOCOS / CA - CARGAS / ES - ESCADAS / FO - FORMAS / LA - LAJES / LO - LOCAÇÃO / PI - PILARES/ SA - SAPATAS/ VI - VIGAS
HI - HIDROSSANITÁRIO / DR - DRENAGEM / PR - PREVENTIVO CONTRA INCÊNDIO
EL - ELÉTRICO / TE - TELEFÔNICO / AR - ARQUITETÔNICO