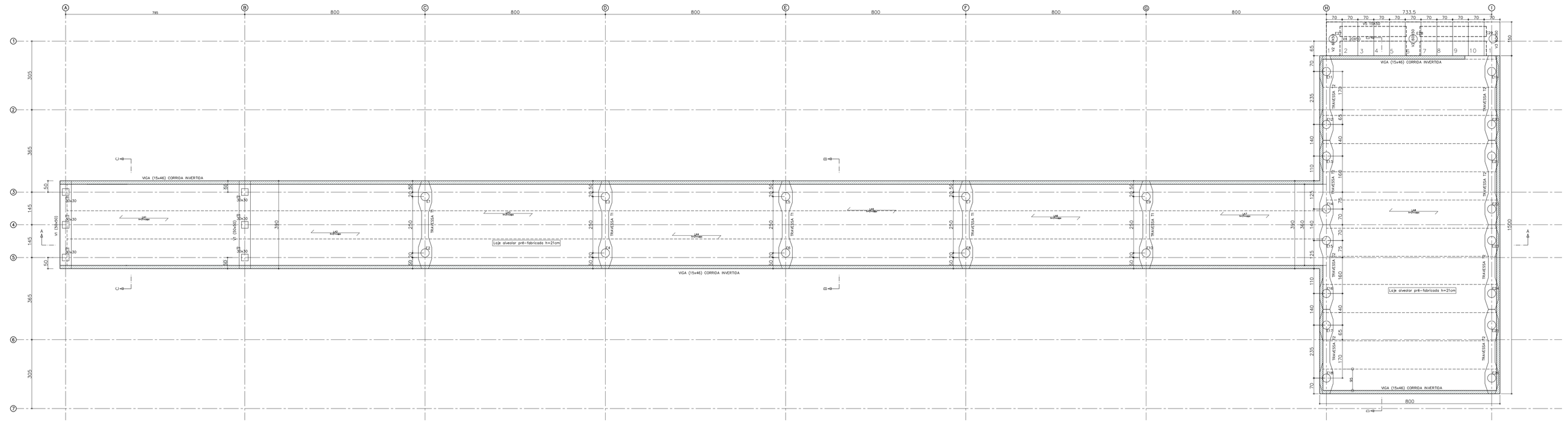

PLANTA DE FORMAS
ESCALA 1/75

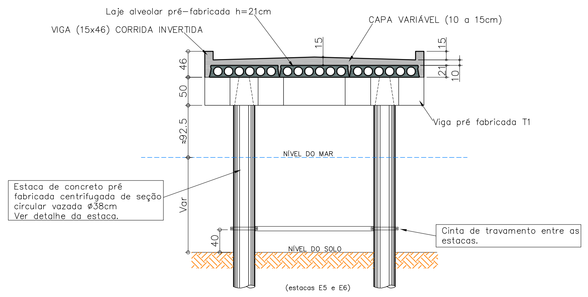

CORTE BB
ESCALA 1/50

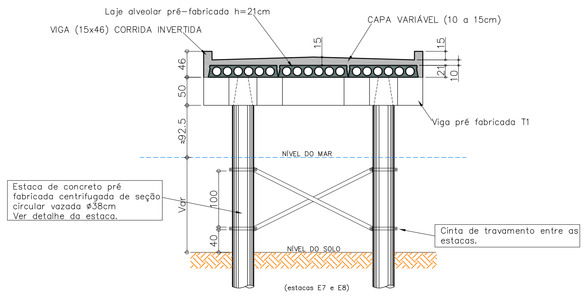

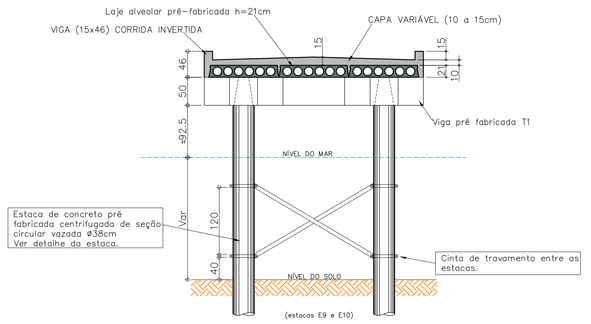

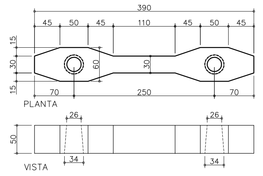

TRAVESSA T1 (5x)
ESCALA 1/50

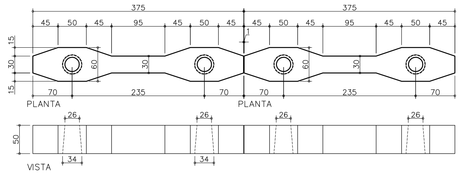

TRAVESSA T2 (x8)
ESCALA 1/50

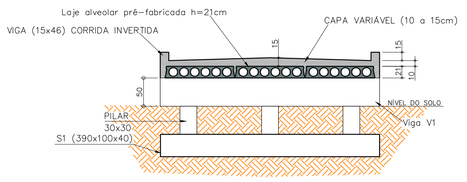

CORTE CC
ESCALA 1/50

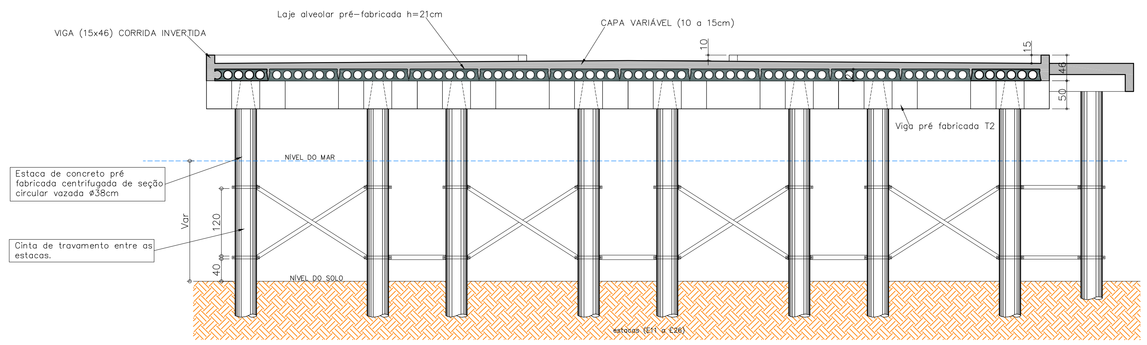

CORTE DD
ESCALA 1/50

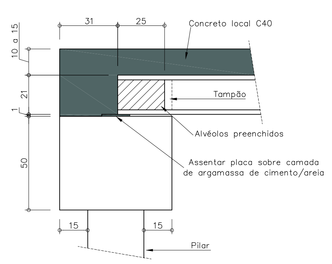

APOIO EXTREMIDADE V1
ESCALA 1/15

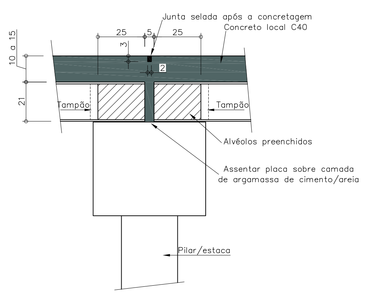

APOIO INTERMEDIÁRIO
ESCALA 1/15

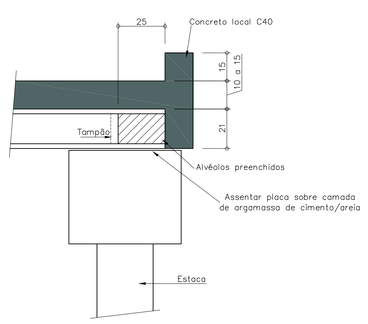

APOIO EXTREMIDADE T2
ESCALA 1/15

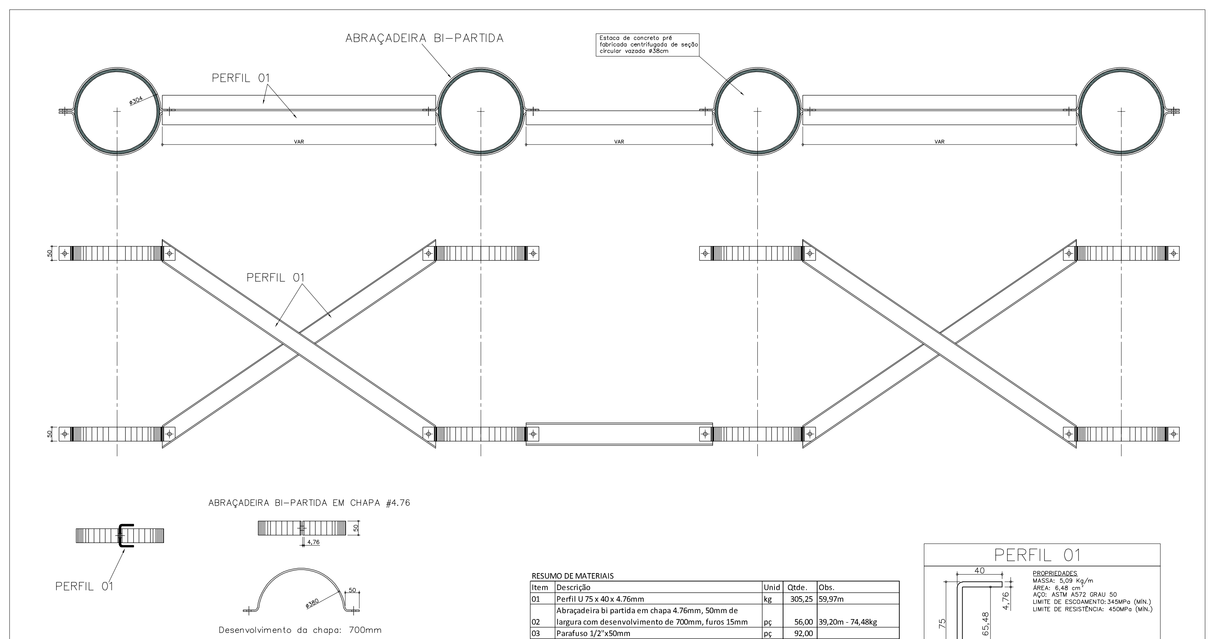

RESUMO DE MATERIAIS

Item	Descrição	Unid	Qtde	Obs.
01	Perfil U 75 x 40 x 4.76mm	kg	305,25	39,93m
02	Abraçadeira bi partida em chapa 4.76mm, 50mm de largura com desenvolvimento de 700mm, furos 15mm	pç	56,00	39,20m - 74,48kg
03	Parafuso 1/2"x50mm	pç	92,00	
04	Porca 1/2"	pç	92,00	
05	Arruela 1/2"	pç	184,00	

Obs.: Quantidades sem perdas

ESPECIFICAÇÕES
MASSA: 5,09 kg/m
AREA: 6,48 cm²
AÇO: ASTM A572 GRAU 50
LIMITE DE ESCOAMENTO:345MPa (MIN.)
LIMITE DE RESISTÊNCIA: 450MPa (MIN.)

CINTA DE TRAVAMENTO ENTRE ESTACAS
SEM ESCALA

ARMADURAS
– Todas as barras de aço utilizadas deverão estar limpas, sem óleos ou graxas, sem vestígios de corrosão, retas ou sem qualquer dano que prejudique a integridade da barra. Deverão ser armazenadas em locais apropriados sem contato com solo.

COBRIMENTOS
– Executar os cobrimentos das armaduras através de espaçadores apropriados, como espaçadores plásticos ou de argamassa. É proibido o uso de barras de aço, tocos de madeira, tijolos, cerâmicas, etc como espaçadores.

FORMAS
– Todas as formas deverão ter as dimensões corretas pelo projeto, bem amarradas e escoradas. Deverá ser utilizado desmoldante em todas as colvarias e em todas as concretagens, mesmo em seu reaproveitamento. Deve-se utilizar desmoldante que não deixe vestígios na superfície do concreto e que dificulte a aderência dos revestimentos. Utilizar preferencialmente formas em compensado plastificado.

ESCORAMENTOS
– Todo escoramento deve ser planejado e dimensionado de modo a suportar a carga das formas, das armaduras, do concreto lançado, de equipe de trabalho e dos equipamentos utilizados. As escoras devem ser mantidas por um prazo mínimo de 28 dias. Para desciembramento antecipado deve-se consultar o calculista.

CURA
– Executar a cura, independente do sistema utilizado, por no mínimo 7 dias.

CONCRETO ARMADO
– Todos os elementos de concreto serão aparentes.

Nbr6118/2014, Tabela 6.1:
– CLASSE DE AGRESSIVIDADE AMBIENTAL: CAA–IV
– AGRESSIVIDADE: MUITO FORTE
– CLASSIFICAÇÃO AMBIENTAL: RESPINGOS DE MARÉ
– RISCO DE DETERIORAÇÃO DA ESTRUTURA: ELEVADO

Nbr6118/2014, Tabela 7.1:
Relação água/cimento A/C: <=0,45
Classe de concreto: >C40

Nbr6118/2014, Tabela 7.2:
Cobrimentos p/ CAA–IV:
– Pilares e vigas: 5,0cm
– Lajes maciças/escadas: 4,5cm
– Blocos de fundação/sapatas: 5,0cm

CONCRETO PROTENDIDO PRÉ–FABRICADO
– Todos os elementos de concreto serão aparentes.

Nbr6118/2014, Tabela 6.1:
– CLASSE DE AGRESSIVIDADE AMBIENTAL: CAA–IV
– AGRESSIVIDADE: MUITO FORTE
– CLASSIFICAÇÃO AMBIENTAL: RESPINGOS DE MARÉ
– RISCO DE DETERIORAÇÃO DA ESTRUTURA: ELEVADO

Nbr6118/2014, Tabela 7.1:
Relação água/cimento A/C: <=0,45
Classe de concreto: >C40

Nbr9062/, 9.2.1.1.d:
Cobrimentos p/ CAA–IV:
– Lajes alveolares: 3,5cm

APLICAÇÃO DAS CARGAS
– Cargas acidentais – no mínimo 90 dias da obra pronta

LAJE MACIÇA (L–Número da Laje, h–Espessura da laje)

LAJE PRE FABRICADA ALVEOLAR (xx–Número da Laje, h–Espessura total da laje, t–espessura da laje alveolar, c–espessura da capa)

A POSIÇÃO DO TRAPICHE DEVERÁ SER DE ACORDO COM O PROJETO ARQUITETÔNICO E SOB ORIENTAÇÃO DA FISCALIZAÇÃO DA PREFEITURA.

REVISÕES

NÚMERO	DATA	DESCRIÇÃO	DESENHO	VERIF.

PROJETO ESTRUTURAL

ProEng
ENGENHARIA E ARQUITETURA
CREA/SC 120.020-5
CAU/SC 34701-9
Rua dos Ferroviários, 279 • Tubarão / SC
proengengenharia@live.com
(48)3626-1866

EQUIPE TÉCNICA:
Eng.º Civil Celso Zanoni Filho
CREA/SC 061.511-0
Eng.ª Civil Jéssica Tartari da Silva
CREA/SC 147.347-0
Eng.º Eletricista Eduardo Marcelo da Silva
CREA/SC 107.293-8
Eng.º Mecânica Fábio Domingos Guimarães
CREA/SC 075.436-1
Arquiteto e Urbanista David Tartari
CAU/SC A118224-2

RESPONSÁVEIS TÉCNICOS
Eng.º Civil Celso Zanoni Filho

PROPRIETÁRIO / CONTRATANTE
Pref. Mun. Governador Celso Ramos
CNPJ: 82.892.372/0001-89

ANDAMENTO

Trapiche Canto dos Ganchos
Praia Canto dos Ganchos
Governador Celso Ramos/SC

CONTEÚDO
- Forma
- Corte BB
- Corte CC
- Corte DD
- Cinta de travamento
- Apoios de laje
- Vigas Travessas
-
-

ESCALA: INDIC.

CAD	DATA	ÁREA	DATA	ORÇ.	PRANCHA
C.Z.F	349.56m²	Fev/2020	473	TR 02 / 03	

R - BLOCOS / CA - CABEÇA TIR - ESCADAS / FD - FORMAS / LA - LAJES / LD - LOCAÇÃO / M - PILARES/ SA - SAPATAS/VI-VIGAS
RE - RODAPÉ / SE - SEPARAÇÃO / TR - PREVENTIVO CONTRA INCÊNDIO
H - HIDRÁULICO / TE - TUBULAÇÃO